Ylläpito ja Huolto

Käymälän toiminnan takaamiseksi tulee sille tehdä säännöllisesti huoltotoimenpiteitä. Kaikki ilmankulkua heikentävät epäpuhtaudet heikentävät käymälän toimintaa.

HUOMIO Erityisen tärkeätä on huolehtia säännöllisesti poistokanavan ja pakoputken puhtaudesta. Säännöllisessä käytössä tarkistus ja puhdistus tulee tehdä noin 3kk välein.

Tarkista ilmaputkien puhtaus ja esteettömyys. Poista poistokanavan T-haara paikaltaan tai siirrä käymälä paikaltaan ja tarkista käymälän takaosasta tulevien tulo- ja poistoilmaputkien sekä pakoputken puhtaus. Pakoputken puhtaus tulee varmistaa myös ensimmäisen kulman takaa esim sormella kokeilemalla. Puhdista tarvittaessa harjaamalla ja imuroi tai pyyhi irtoava lika.

Tarkista rakennuksen ulkopuolisten ilmaputkien ja sade-/piipunhatun puhtaus ja asennus. Ota sade-/piipunhattu ja pohjatulppa tarvittaessa pois T-haarasta ja poista roskat. Puhdista pohjatulpan valumisreikä.

Pidä nesteputki puhtaana ulkoisista roskista ja huolehdi säännöllisesti urean poistamisesta. Urean poistamisessa voidaan käyttää hapanta pesuainetta tai urea- ja kalkkikivenpoistajaa. Puhdistusainetta ei saa laittaa kuoren nestekulhoon, vaan se tulee laskea suoraan nesteputkeen, kun kuori ei ole paikallaan. Mikäli käymälän silikoninen nesteputki on pahasti tukkeutunut, voidaan sitä puhdistaa puristelemalla ja huuhtomalla runsaalla vedellä. Putken voi myös harjata esim. pitkävartisella pulloharjalla (muoviharjas). Teräsharjaa ei tule käyttää, sillä se rikkoo putken.

Jos huoltoa tarvitaan takuun ollessa voimassa tai sen päätyttyä, ota yhteys valtuutettuun jälleenmyyjään tai Hiilet Oy:n huoltoon (info@hiilet.com).

HUOMIO Käymälä tulee olla tyhjennetty ja puhdistettu ennen kuin toimitat sen huoltoon tai korjattavaksi.

Takuu

Takuu on kotitalouskäytössä voimassa kaksi (2) vuotta kuitin ostopäivästä lähtien. Vuokraustoiminnassa takuu on 1 vuosi. Poikkeuksena akku, jolla ei ole takuuta. Takuu kattaa valmistus- ja komponenttiviat ollessaan voimassa. Hiilet Oy vastaa takuuaikaisten valmistusvikojen ja näiden korjauksissa tarvittavien komponenttien kustannuksista. Asiakas vastaa aina tuotteen kuljettamisesta ja toimittamisesta osoitettuun huoltoon. Asiakas vastaa tuotteen normaalista huoltamisesta ja siitä syntyvistä kustannuksista. Tuotteen takuu ei ole voimassa, mikäli huollon/korjauksen on suorittanut joku muu taho kuin valmistajan hyväksymä huoltokumppani.

Takuu ei koske seuraavia:

- Virheellisestä asennuksesta aiheutuneita vikoja tai toiminnan puutteita.
- Virheellisestä käyttämisestä aiheutuneita vikoja tai toiminnan puutteita.
- Kuljetusvaurioita.
- Ukkosen aiheuttamia vaurioita.
- Normaalista kulumisesta johtuvia vikoja.
- Lämmönvaihtelun aiheuttamia rakenteen hitaasti tapahtuvia muutoksia.
- Akkua

Asiakas vastaa takuukauden jälkeisistä huolloista ja korjauksista aiheutuneista kustannuksista. Tämä takuu on voimassa Pohjoismaissa. Muissa maissa noudatetaan erityisehtoja. Ilmoita mahdollisen reklamaation yhteydessä laitteesta löytyvä sarjanumero (CE-merkin series – numero). Reklamaation mukaan tulee liittää kuva ostokuitista sekä kuvia tuotteesta käyttöpaikalla. Kuvista tulee selvitä käymälän asennus sisätiloissa sekä ilmaputkien asennus rakennuksen ulkopuolella. Mahdolliset korjaukset on teetettävä valtuutetussa huollossa. Lisätietoa löydät osoitteesta: hiilet.com.

Vianhaku

Käymälä tunnistaa automaattisesti vikatilanteet ja ilmoittaa kosketusnäytöllä vikakoodin. Vikatila tulee kuitata napauttamalla kosketusnäyttöä vikakoodin näkyessä. Polttotoiminnot eivät käynnisty, jos vikakoodi on voimassa tai käymälä on SERVICE MODE tilassa. HUOM virran katkaisu tyhjentää kertyneet käyttökerrat ja polttoajan eikä virran katkaisua tule käyttää vikakoodin poistamiseen.

Error code 101	Käymälä tunnistaa jatkuvasti käyttäjän ja luukku on auki. Tarkasta sinisen tunnistusanturin puhtaus ja kiristys. Anturin korkeutta säädettävä avaamalla yläpuolista mustaa mutteria max 2 kierrosta ja kiristettävä alapuolista. Jos tilanne ei korjaannu, ota yhteys huoltoon.
Error code 102	Luukun kumpikaan kytkin ei tunnista luukkua. Nosta kuori ja tarkista luukun rajakytkimien puhtaus ja toimintakunto. Poista roskat, paperit tai muut epäpuhtaudet. Puhdista liukupinta. Tarkista rajakytkimien vipujen kunto ja vapaa liikkuminen. Mikäli rajakytkin on rikkoutunut, tulee se vaihtaa. Ota yhteys huoltoon.
Error code 103	Luukku ei saavuta alarajakytkintä. Tarkista, että luukku ei osu ala-asennossa nesteputkeen tai mikään muu estä luukun pääsyä alarajakytkimelle.. Puhdista liukupinta. Tarkista hihnojen kunto. Mikäli hihnat ovat löysät, kiristä siirtämällä etummaista akselia eteenpäin molemmilta puolilta. Jos hihna on rikkoutunut, ota yhteys huoltoon.
Error code 104	Luukku jumissa (luukku auki). Tarkista ettei mikään estä luukun liikettä sulkemissuuntaan ja että alarajan kytkinvipu liikkuu vapaasti ja kevyesti, Ota tarvittaessa yhteys huoltoon.
Error code 105	Vastuspesän lämpötila-anturivika. Lämpötila-anturin arvo mittausalueen ulkopuolella. Anturi uusittava. Ota yhteys huoltoon.
Error code 106	Kuoren sisäilman lämpötila-anturivika. Lämpötila-anturin arvo mittaus alueen ulkopuolella. Anturi uusittava. Ota yhteys huoltoon.
Error code 107	Lämpötila ei nouse raja-arvojen mukaisesti. Tarkista, että pistorasian sähkönsyöttö (230v) ja sulake (10A) ovat kunnossa. Käynnistä poltto uudelleen ja seuraa lämpötilaa. Mikäli lämpötila ei nouse, on lämmitysjärjestelmä vikaantunut. Jos lämpötila nousee, mutta järjestelmä antaa virheilmoituksen. Tässä tilanteessä käymälä ei saavuta lämpötilan raja-arvoja suunnitellusti. Syynä voi olla, että kattilassa poikkeuksellisen suuri määrä nestettä, lämpötila-anturi on vikaantunut tai pistorasian jännite on liian alhainen. Jos vikakoodi toistuu, on kyseessä lämpötila-anturi vika tai liian alhainen jännite. Keskeytä poltto sammuttamalla virrat ja kytke ne takaisin, jotta tuuletin käynnistyy ja rakenne jäähtyy. Ota yhteys huoltoon.
Error code 108	Puhallin vika. Käymälä vaatii huoltoa. Ota yhteys huoltoon.
Error code 109	Poltto-ohjelma ei ole saavuttanut 550 asteen lämpötilaa määräajassa. Tarkista virran syöttö, alhainen jännite pidentää lämpeämisaikoja ja aiheuttaa vikatilan. Testaa poltto manuaalikäynnistyksellä. Jos vika toistuu ota yhteys huoltoon.
Error code 110	Poltto päällä yli 200 minuuttia. Poltto ei ole onnistunut, polttoa ei ole tapahtunut tai poltto keskeytynyt. Tarkista sähkönsyöttö ja sulake (10A). Käynnistä poltto uudelleen ja seuraa lämpötilaa. Mikäli lämpötila ei saavuta 500 tai 550 arvoja, on lämpötila-anturi vikaantunut tai pistorasian jännite alhainen. Poltto tulee keskeyttää, katkaisemalla virrat katkaisijoista ja kytkemällä virrat takaisin tuuletusta varten. Viasta oltava yhteydessä huoltoon.
Error code 111	Kuoren sisälämpötila noussut liian korkeaksi ja poltto keskeytetty. Lämpövuoto polttopesästä, ilmanpoisto häiriintynyt tai kattilassa ollut runsaasti nestettä. Tarkista, että kattila on paikoillaan ja yläasennossa. Tarkista luukun kunto ja mahdolliset ilmavuodot kattilasta. Tarkista poistoilmakanavan ja pakoputken puhtaus ja varmista poistoilmaputken oikea asennus (HUOM Poistoputken päässä oltava ohjeen mukainen sadehattu). Jos vika toistuu, ota yhteys huoltoon.
Error code 113	Molemmat luukun rajakytkimet pohjassa. Kytkimet likaantuneet tai vaurioituneet. Ota yhteys huoltoon.

Luukku ei aukea – käymälä ei tunnista käyttäjää.
Tarkista, että kattila ja kuori ovat paikoillaan ja tuuletin pyörii. Mikäli luukku ei silti aukea, käyttäjätunnistus ei tunnista käyttäjää. Tunnistusanturin korkeutta säädettävä ylöspäin. Avaa alempaa mustaa mutteria 1 kierros ja kiristä ylempää (anturin pää nousee). Testaa luukun aukeaminen. Toista tarvittaessa.

Tuuletin ei pyöri.
Tarkista onko kattila paikoillaan. Tarkista onko kuori paikoillaan. Tarkista vasemmasta yläreunasta löytyvän kuoren tunnistuskytkimen sähkökytkentä (onko liittimet kiinni katkaisijassa). Mikäli näyttö on kytketty vasta virran kytkennän jälkeen, tulee virrat nollata ja käynnistää laite uudelleen. Mikäli vika ei korjaannu, ole yhteydessä huoltoon.

Kellonaika ja kalenteri nollaantuu virran katkaisun yhteydessä.
Kellon patteri tyhjentynyt. Käymälä toimii normaalisti, mutta kellonaika ja päivämäärä resetoituu uudelleen käynnistyksen yhteydessä. Patterin vaihto suoritettava huollossa tai sähköasentajan toimesta.

Ylikuumenemissuoja lauennut ja poltto pysähtynyt.
Käymälässä lämpövuoto. Kuoren sisään vuotaa lämpöä tai lämpö ei pääse pois poistoputkesta. Tarkista käymälän tulo- ja poistoilmakanavien puhtaus sekä pakoputken puhtaus. Tarkista onko luukun välissä palamatonta ainesta tai materiaalia, jolloin luukku on irrallaan polttopesän rakenteesta. Puhdista polttopesän liukupinta ja varmista, että luukku asettuu tiiviisti.

Luukku ei asetu tiiviisti polttopesän liukupinnalle (havaittavissa selkeä rako).
Tarkista luukun istuvuus painamalla luukun takareunasta. Luukun keinuessa merkittävästi, polttopesän tai luukun rakenne mahdollisesti vaurioitunut tai vääntynyt. Ole yhteydessä huoltoon.

Kattilan suojakattila ei mene paikalleen polttopesän alle.
Tarkista ettei suojakattilan ja asennuspaikan välissä ole roskia tai muuta materiaalia. Tarkista suojakattilan rakenteen suoruus. Mikäli rakenne on vaurioitunut tai kiertynyt, tulee hankia uusi suojakattila. Ole yhteydessä huoltoon.

Kattila ei mene suojakattilan sisään.
Tarkista suojakattilan rakenne. Mikäli rakenne on rikkoontunut, tulee se uusia. Tarkista kattilan rakenne. Mikäli kattila on vaurioitunut tai kiertynyt, tulee se uusia.

Kattila ei nouse polttopesää vasten tai nostokahva ei liiku.
Tarkista nostokahva, että se on paikoillaan eikä nostokielekkeen ympärillä ole liikkumisen estävää materiaalia. Tarkista kattilan asento, että kattilan näkyvä kahva osoittaa suoraan eteenpäin. Mikäli nostokahva tai jokin sen osa on vaurioitunut, tulee se uusia.

Neste poistuu hitaasti kulhosta ja nesteputki pulputtaa
Nesteputkeen muodostuu ilmalukko tai siinä on muu este, joka estää nesteen virtaamista. Tarkista, että poistoputkilinjassa tai astiassa on aukko korvausilmalle ja ettei putki ole taittunut tai puristunut.

Nestettä ilmestyy lattialle
Neste ilmestyy käytön yhteydessä. Neste voi satunnaisesti osua kuoren ja luukun väliin ja sitä voi ohjautua lattialle
Käyttäjän tulee muuttaa omaa istumakohtaa etuosaa kohti.
Neste ilmestyy polton yhteydessä. Käymälän poistoilmanvaihdossa on puutteita. Poistoilma ei pääse kulkemaan suunnitellusti pois käymälästä. Tarkista tulo-poistoilmanvaihto ja pakoputken puhtaus. Varmista, että piipunhattu on ohjeiden mukainen ja oikein asennettu.

Polttojäännös muuta kuin tuhkaa
Jos polttojäännös on muuta kuin tuhkaa (esim mustaa hiiltä), on kyseessä lämpövuoto tai ilmanvaihdon häiriintyminen tai kattilaan on päätynyt reilusti nestettä (yli 1 dl). Tarkista, että kattilan nostokahva on paikallaan ja kattila nousee kahvasta yläasentoon. Tarkista tulo- ja poistoilmanvaihto ja niiden esteettömyys. Tarkista pakoputken puhtaus (kts kohta Ylläpito ja huolto).

Kaikissa ongelmatilanteissa voitte olla yhteydessä: info@hiilet.com.

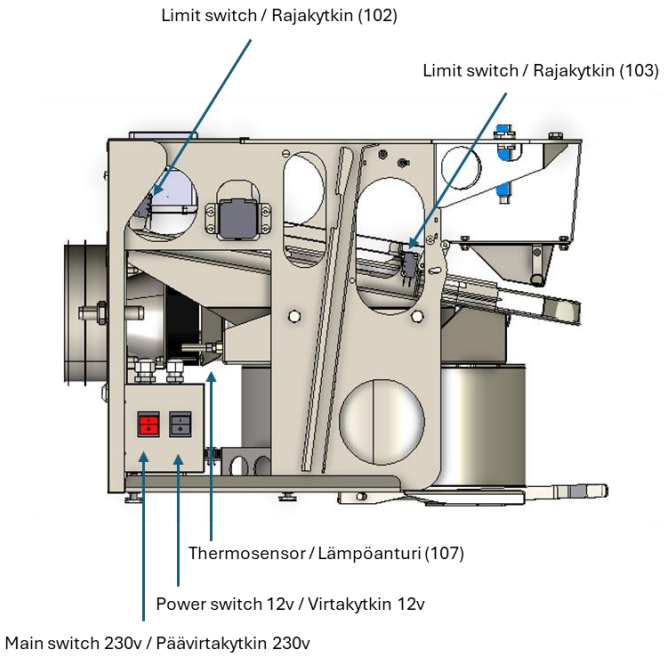
Limit switch / Rajakytkin (102)
Limit switch / Rajakytkin (103)
Thermosensor / Lämpöanturi (107)
Power switch 12v / Virtakytkin 12v
Main switch 230v / Päävirtakytkin 230v

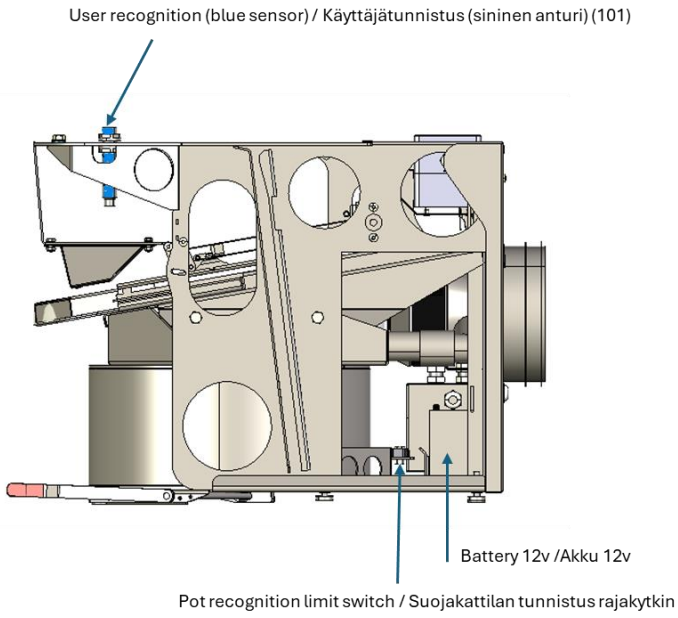
User recognition (blue sensor) / Käyttäjätunnistus (sininen anturi) (101)
Battery 12v /Akku 12v
Pot recognition limit switch / Suojakattilan tunnistus rajakytkin

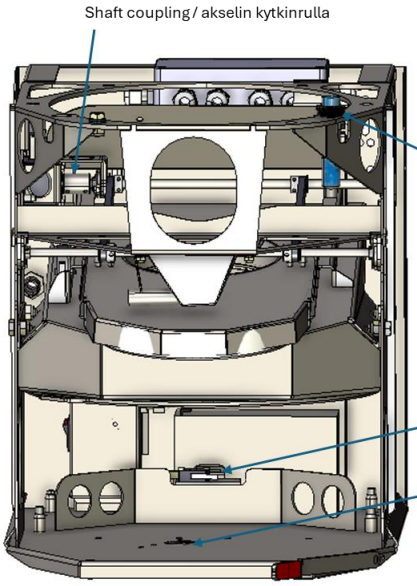
Shaft coupling / akselin kytkinrulla

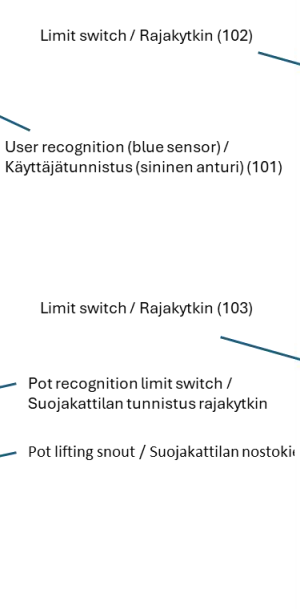
Limit switch / Rajakytkin (102)
User recognition (blue sensor) / Käyttäjätunnistus (sininen anturi) (101)
Limit switch / Rajakytkin (103)
Pot recognition limit switch / Suojakattilan tunnistus rajakytkin
Pot lifting snout / Suojakattilan nostoki

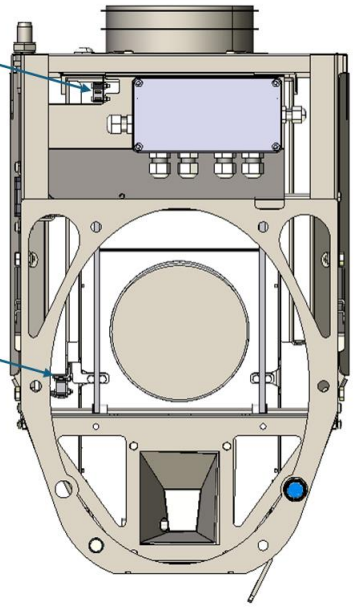

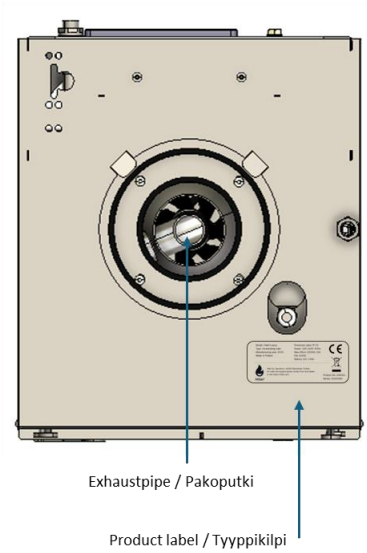
Exhaustpipe / Pakoputki
Product label / Tyyppikilpi



